海苔漁協系統･流通経路

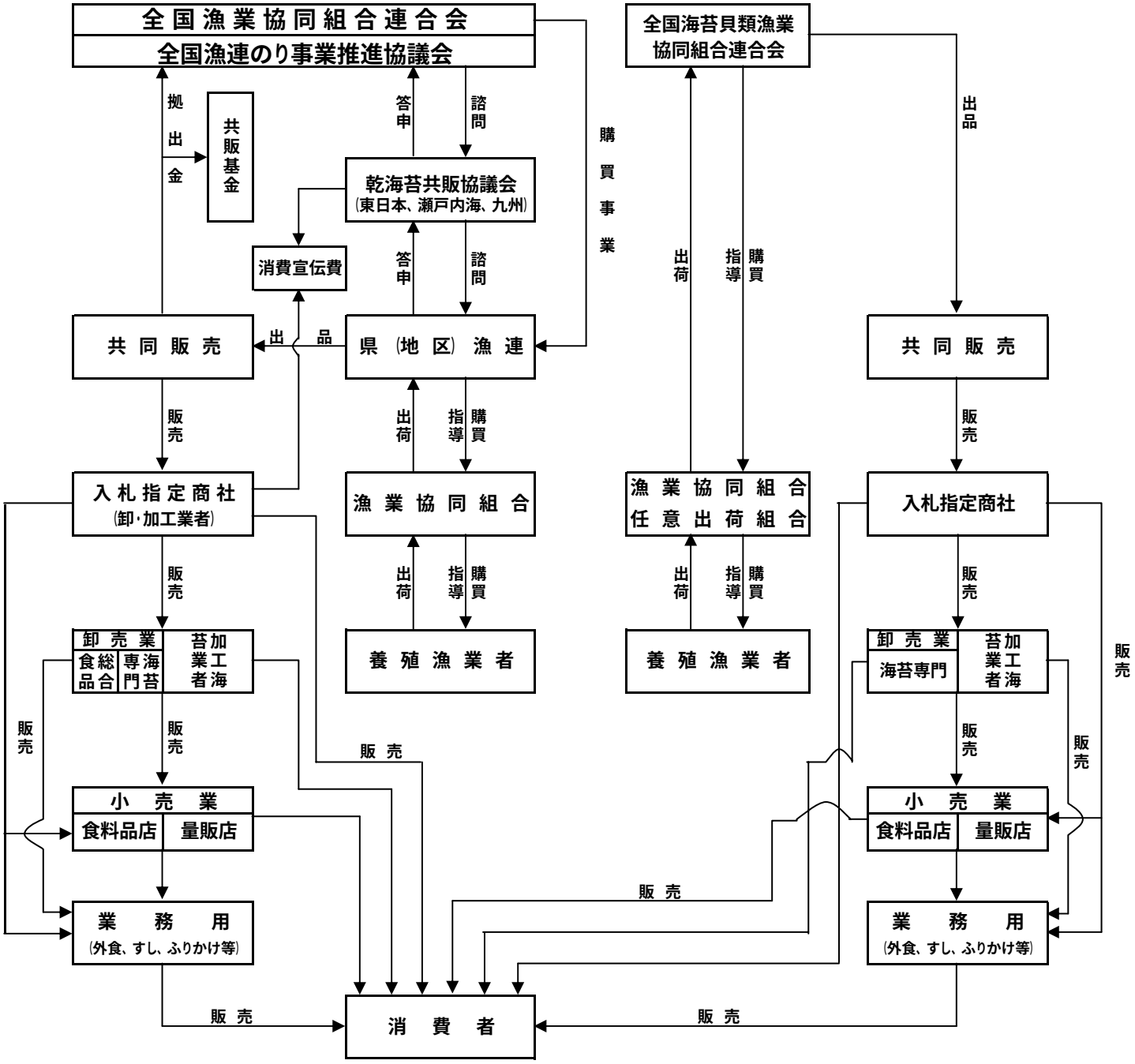
全国漁業協同組合連合会
全国漁連のり事業推進協議会
拠出金
共販基金
答申
諮問
乾海苔共販協議会
(東日本、瀬戸内海、九州)
消費宣伝費
購買事業
共同販売
出品
県(地区)漁連
販売
入札指定商社
(卸･加工業者)
出荷
指導
購買
漁業協同組合
養殖漁業者
卸売業
食品総合
専門海苔
苔業者
加工海
小売業
食料品店
量販店
業務用
(外食、すし、ふりかけ等)
消費者
全国海苔貝類漁業協同組合連合会
漁業協同組合
任意出荷組合
海苔専門